زیمبرگ

دریل چکشی
۱۳ میلیمتری
۷۵۰ وات
مدل ۶۰۷۵

GUARANTEED

12+6

MONTHS

[GREAT EXPERIENCE, GREAT WORKS]

zimbergco.com
zimberg.co
info@zimbergco.com
٩...٨..٩

خدمات پس از فروش زیمبرگ

آذربایجان شرقی	آذربایجان غربی	اردبیل	اصفهان
البرز	تهران	چهارمحال و بختیاری	خراسان جنوبی
خراسان رضوی	خراسان شمالی	خوزستان	زنجان
سمنان	سیستان و بلوچستان	فارس	قزوین
قم	کردستان	کرمان	کرمانشاه
کهکیلویه و بویراحمد	گلستان	گیلان	لرستان
مازندران	مرکزی	همدان	یزد

برای اطلاع از آدرس و شماره تماس دفاتر خدمات شهرستانها، به وب سایت شرکت (ZIMBERGCO.COM) مراجعه نموده و یا با شماره سراسری و رایگان ۹۰۰۰۸۰۰۹ تماس بگیرید.

ZIMBERG

فهرست مطالب

ایمنی عمومی	۳
محل کار	۴
ایمنی الکتریکی	۴
ایمنی فردی	۵
استفاده و مراقبت از ابزار برقی	۵
دستور عملکرد	۷
عملکرد سوراخکاری	۸
نگهداری و محافظت	۹
انتخاب عملکرد چکشی	۹
آماده سازی دریل	۱۰
نحوه کار با دریل	۱۲
نکته های سوراخکاری	۱۳
مشخصات	۱۴
نقشه انفجاری	۱۵
جدول لیست قطعات	۱۶

ایمنی عمومی

⚠ هشدار

- پیش از انجام هرگونه تنظیمات، تعمیر و نگهداری، دوشاخه را از پریز جدا کنید.
- حین حمل ابزار هرگز انگشتان خود را بر روی دکمه سوئیچ قرار ندهید تا از شروع به کار غیر منتظره ابزار جلوگیری شود.
- قبل از شروع به کار اطمینان یابید که پیچ های نصب شده و دیگر متعلقات به درستی ثابت شده و محکم شده اند. دستگاه را روشن کرده و اجازه دهید که ابزار برای مدت ۳۰ ثانیه در موقعیت هرگونه نقص دیگر، ایمن کار کند. در صورت وجود هرگونه لرزش قابل توجه و یا تشخیص دستگاه را سریعا متوقف کرده تا تعمیر شود.
- استفاده نادرست و یا عدم بکار گیری قوانین ایمنی ذکر شده در این دفترچه ممکن است منجر به آسیبهای فردی جدی شود.
- همواره قبل از انجام کار با ابزار از خاموش بودن دستگاه و عدم اتصال آن به پریز اطمینان حاصل کنید.
- کلیه هشدارها و دستورالعمل های ایمنی را به دقت مطالعه نمایید، عدم مطالعه این هشدارها و عدم استفاده از این دستورالعمل ها، ممکن است منجر به صدمات جدی، برق گرفتگی و یا آتش سوزی شود.

این هشدارها و دستورالعمل ها را برای مراجعات بعدی، نگهداری کنید.

محل کار

■ محل کار باید تمیز و به اندازه کافی روشن باشد، مکان های تاریک و نامرتب می تواند حادثه آفرین باشد.

■ از ابزار برقی در مکان های قابل اشتعال و انفجار ، از جمله در مجاورت مایعات، گازها و یا گرد و غبار قابل اشتعال استفاده نکنید. ابزارهای برقی جرقه هایی تولید می کنند که ممکن است باعث مشتعل شدن گازها و یا گرد و غبار شود.

■ در زمان استفاده از ابزار برقی، کودکان را دور نگه دارید، از دست دادن تمرکز و پرت شدن حواس می تواند منجر به از دست دادن کنترل دستگاه شود.

ایمنی الکتریکی

■ دو شاخه ابزار باید با پریز سازگار باشد، هرگز دو شاخه را دستکاری نکنید، دوشاخه های دستکاری نشده و مطابق با پریز، خطر برق گرفتگی را کاهش می دهند.

■ از تماس بدنی با سطوحی مانند لوله ها، رادیاتورها، یخچال و فریزر پرهیز کنید، در صورت تماس با این سطوح خطر برق گرفتگی افزایش می یابد.

■ ابزار برقی را در معرض باران و در محیط های مرطوب قرار ندهید. نفوذ آب به داخل ابزار خطر برق گرفتگی را افزایش می دهد.

■ از سیم دستگاه استفاده نامناسب نکنید. هرگز از آن برای حمل کردن و یا کشیدن ابزار استفاده نکنید، سیم آن را دور از حرارت، روغن، لبه های تیز و قطعات متحرک نگه دارید و در صورت آسیب دیدن آن را سریعا تعویض کنید. سیم آسیب دیده و نامرتب، خطر برق گرفتگی را افزایش می دهد.

■ در هنگام استفاده از یک ابزار برقی در خارج از منزل، از یک سیم رابط مناسب با نشان W ویا W - A استفاده کنید. این سیم ها برای استفاده در خارج از منزل طراحی شده اند تا خطر برق گرفتگی را کاهش دهند.

ایمنی فردی

■ محتاط باشید، در هنگام استفاده از ابزار مراقب نحوه انجام کار باشید، در زمانیکه خسته هستید و یا تحت تاثیر مصرف دارو می‌باشید هرگز از ابزار برقی استفاده نکنید. یک لحظه بی توجهی در زمان کار می تواند منجر به وارد آمدن آسیب های جدی شود.

■ از تجهیزات ایمنی و عینک ایمنی استفاده کنید، استفاده از تجهیزات ایمنی مانند ماسک گرد و غبار، کفش و کلاه ایمنی و گوشی صداگیر می تواند صدمات فردی را کاهش دهد.

■ از شروع به کار غیر منتظره ابزار پرهیز کنید. پیش از وارد کردن دوشاخه در پریز اطمینان یابید که دکمه سوئیچ بر روی وضعیت OFF است. حمل ابزار در حالیکه انگشت خود را بر روی دکمه ON گذاشته اید و یا اتصال دوشاخه در پریز در حالیکه دکمه سوئیچ بر روی ON است می تواند خطر آفرین باشد.

■ قبل از روشن کردن دستگاه، هرگونه آچار و یا وسیله تنظیم کننده را از دستگاه جدا نمایید، آچار متصل به یک قسمت چرخشی دستگاه می تواند منجر به آسیب دیدن شخص شود.

■ بدن خود را بیش از اندازه نکشید. همواره در وضعیت مناسب و متعادل قرار گیرید، این امر باعث می شود در شرایط غیر منتظره بهتر بتوانید کنترل ابزار برقی را حفظ کنید. لباس مناسب بپوشید. از پوشیدن لباس گشاد و استفاده از زیورالات در حین انجام کار اجتناب کنید. موها، لباس و دستکش خود را دور از قسمت های متحرک ابزار نگه دارید، لباس های گشاد، موی بلند و زیورالات ممکن است به قسمت های متحرک ابزار گیر کند.

استفاده و مراقبت از ابزار برقی

■ به ابزار فشار نیاورید. از ابزار مناسب با کارتان استفاده کنید، ابزار مناسب با توجه به کاربردی که برای آن طراحی شده است، کار را بهتر و ایمن تر انجام می دهد.

■ اگر دکمه سوئیچ قادر به روشن و خاموش کردن ابزار نیست از وسیله استفاده نکنید. هر ابزار برقی که نمی تواند با استفاده از دکمه سوئیچ کنترل شود خطرناک است.

■ قبل از انجام هرگونه تنظیم و یا تغییر لوازم جانبی، دوشاخه را از

پریز خارج کنید. این اقدامات ایمنی پیشگیرانه خطر شروع به کار اتفاقی ابزار را کاهش می دهد.

■ ابزار بدون استفاده را دور از دسترس کودکان و دیگر افراد آموزش ندیده نگه دارید. ابزار برقی در دستان کاربران بدون آموزش خطرناک هستند.

■ در حفظ و نگهداری ابزار کوشا باشید و آنها را تمیز و تیز نگه دارید. ابزاری که به درستی از آنها نگهداری می شود با مته های تیز، کمتر احتمال دارد که مسدود شوند و از کار بیفتند و کنترل آنها آسانتر است.

■ از ابزار برقی، متعلقات، مته های ابزار و ...، مطابق با این دستورالعمل ها و در شرایطی که برای این نوع خاص ابزار در نظر گرفته شده است، استفاده کنید. به کار بردن ابزار در شرایطی غیر از شرایطی که برای آن طراحی شده است، ممکن است به یک وضعیت خطرناک منجر شود.

سرویس

■ ابزار خود را برای تعمیر به یک تعمیر کار واجد شرایط بسپارید تا از قطعات یدکی یکسان با اصل آن استفاده کنند، این کار ایمنی ابزار برقی را تضمین می کند.

دستور عملکرد

نحوه استفاده از دکمه سوئیچ

■ این دستگاه مجهز به دکمه قفل کن بوده که برای سوراخکاری مستمر در دوره های زمانی پیوسته مورد استفاده قرار می گیرد. برای آغاز به کار دکمه سوئیچ را به سمت پایین فشار دهید و آن را آزاد کنید تا متوقف شود.

■ برای عملکرد مستمر و پیوسته، دکمه سوئیچ را فشار داده و به طور همزمان دکمه قفل کن در سمت دسته را نیز فشار دهید و سپس سوئیچ را آزاد کنید. پس از آزاد کردن دکمه قفل کن دریل همچنان به کار خود ادامه می دهد برای توقف آن، دکمه سوئیچ را آزاد کنید.

نصب و تعویض مته

■ مته و سه نظام را از هرگونه مواد ریز و شی خارجی پاک کنید. در غیر اینصورت مته ممکن است کاملا محکم نشود و بنابراین منجر به آسیب های فردی جدی شود.

■ مته را وارد سه نظام کنید و مطمئن شوید که تا جای ممکن وارد سه نظام شده است.

■ آچار سه نظام را وارد هر یک از سه حفره سه نظام کرده، سپس هر سه فک سه نظام را با چرخاندن آچار در جهت عقربه های ساعت محکم کنید.

⚠ **هشدار :** طول مته ای که داخل سه نظام می شود نباید کمتر از یک سوم طول کلی باشد. در زمان جداسازی مته، سه فک سه نظام را با آچار شل کرده و مته را خارج کنید.

توجه: همواره قبل از شروع به کار، آچار سه نظام را از حفره ها جدا کنید.

عملکرد سوراخکاری

سوراخ کاری در چوب:

■ هنگام سوراخ کردن چوب بهترین نتیجه زمانی حاصل می‌شود که مته ها مجهز به پیچ باشند. این پیچ با فشار دادن مته در قطعه ای که بر روی آن کار می‌کنید سوراخکاری را آسانتر می‌سازد.

سوراخ کاری در فلز:

■ برای جلوگیری از لیز خوردن مته در زمان شروع ایجاد یک حفره، با استفاده از یک مته و چکش در نقطه مورد نظر برای سوراخکاری یک فرورفتگی ایجاد کنید، سر مته را در محل فرورفتگی قرار داده و سوراخکاری را شروع کنید. در زمان سوراخکاری فلزات به جز آهن و برنج که باید به صورت خشک سوراخکاری شوند هنگام دریل کاری از روان کننده استفاده کنید.

■ احتیاط! فشار آوردن بیش از اندازه به سطح ابزار سرعت سوراخکاری را بالا نمیبرد، در واقع این فشار بیش از اندازه فقط سر مته را خراب میکند و کارایی و همچنین عمر مفید دستگاه را کم میکند.

■ هنگام سوراخ کردن نیروی چرخشی فوق العاده زیادی به ابزار/ مته وارد میشود. ابزار را محکم نگاه دارید و هنگامیکه مته شروع به سوراخ کردن سطح کار میکند دقت کنید.

■ مته متصل به ابزار میتواند به آسانی با معکوس کردن دکمه سوئیچ و جهت چرخش جدا شود. با این وجود در صورت محکم نگه نداشتن ابزار ممکن است ناگهان از کنترل خارج شود.

■ همواره قطعات کوچکی که بر روی آن کار میکنید را با استفاده از یک گیره و یا دیگر ابزار مشابه ثابت نگه دارید.

■ از سوراخکاری اجسامی که گمان میکنید ممکن است دارای پیچهای مخفی و یا دیگر چیزهایی باشند که ممکن است موجب خم شدن یا شکستن مته شوند اجتناب کنید.

نگهداری و محافظت

■ توجه ! همیشه قبل از هرگونه اقدام برای نگهداری، مراقبت و بررسی دستگاه از خاموش بودن و عدم اتصال آن به پریز برق اطمینان حاصل کنید. و سرویس ابزار خود را به مراکز مجاز ما برای ایمنی و اطمینان هر چه بیشتر تعمیر و تعویض بسپارید و همیشه از قطعات یدکی زیمبرگ استفاده کنید.

هشدار: پیش از شروع به کار، اجازه دهید که ابزار به مدت بیشتر از یک دقیقه بدون بار کار کند.

انتخاب عملکرد چکشی

■ این دستگاه می تواند به عنوان یک دریل و یا یک چکش استفاده شود. با تغییر در وضعیت سر گیربکس ابزار، عملکرد تغییر می یابد. زمانی که ابزار ش روع به کار می کند به عنوان دریل عمل می کند و زمانیکه شما دکمه عملکرد چکش را در جهت عقربه های ساعت تا جای ممکن میچرخانید ابزار به عنوان یک چکش مورد استفاده قرار میگیرد. زمانیکه دکمه عملکرد چکش به وضعیت اولیه اش باز می گردد دوباره دستگاه به عنوان دریل استفاده می شود.

■ خط کش تنظیم عمق به شما این امکان را می دهد تا به اندازه یک عمق مشخص و از پیش تنظیم شده ای سوراخکاری کنید.

نگهداری

■ ذغال ها باید به طور دوره ای چک شوند و ذغال های سابیده شده باید پیش از موعد تعویض شوند. پس از تعویض باید بررسی کرده و مطمئن شوید که ذغال های جدید می توانند به راحتی درون جاذغالی حرکت کنند. برای مدت ۱۵ دقیقه اجازه دهید که دستگاه کار کند تا ذغال ها و کالکتور با یکدیگر تماس داشته باشند.

■ منافذ هواکش باید از ذرات گرد و خاک های انباشته شده و چربی‌ها به طور دوره ای پاک شود و طی عملکرد نرمال، چنانچه اتفاقی رخ دهد منبع قدرت باید سریعا قطع شده و ابزار بررسی و تعمیر شود.

هشدار: فقط تعمیرکارهای ماهر و واجد شرایط می توانند ابزار را تعمیر کنند.

دریل شما دارای عملکردهای زیر است

■ دکمه عملکرد برای تمام کارهای انجام شده با این دستگاه مورد استفاده قرار می گیرد. با انتخاب سرعت با استفاده از دیمر، شما کنترل بهینه بر روی ماشین خواهید داشت و دکمه قفل کن برای انجام عملکرد پیوسته ابزار مورد استفاده قرار میگیرد.

■ دسته جانبی به عنوان یک راه دوم برای نگهداشتن محکم دستگاه محسوب می شود. بر اساس وضعیت دکمه سوئیچ (سوراخکاری، سوراخکاری چکشی) شما می توانید از ابزارتان به عنوان دریل ساده و یا دریل چکشی استفاده کنید.

■ دکمه راست گرد/چپ گرد جهت حرکت ابزار را زمانیکه به عنوان پیچ گوشتی از آن استفاده می شود و یا مایل هستید مته ای را که بسته شده است را باز کنید، مشخص می کند.

■ با استفاده از خط کش تنظیم شما می توانید طی سوراخکاری عمق حفره ها را دقیقا مشخص کنید.

آماده سازی دریل

هشدار! طی انجام این کار، همواره اطمینان حاصل کنید که ابزار به جریان برق متصل نیست.

نصب دسته جانبی

به منظور اتصال دسته جانبی با استفاده از چرخاندن قسمت زیرین آن در خلاف جهت عقربه های ساعت، آن را آزاد کرده تا بتوانید به آسانی دسته را به قسمت بالایی سه نظام و بر روی مهره قرار گرفته در پشت آن بکشید. سپس دسته را در موقعیت کاری که برای شما راحتتر است چرخانده و در آن محل با استفاده از سفت

کـردن آن(چرخانـدن قسـمت زیریـن در جهـت عقربـه هـای سـاعت ثابـت کنیـد.

تنظیم عمق حفره:

■ دسـته جانبـی یـک گیـره نگهدارنـده بـرای خـط کـش تنظیـم عمـق دارد. متـه را وارد کـرده و اکنـون دسـته را آزاد کنیـد. خـط کـش تنظیـم را بـه سـمت جلـو فـش ار دهیـد تـا انتهـای آن در راسـتای انتهـای دریـل قـرار گیـرد. پـس از آن خـط کـش تنظیـم را بـه سـمت عقـب برگردانیـد تـا فاصلـه بیـن انتهـای خـط کـش تنظیـم و انتهـای دریـل بـا عمـق مـورد نظرتـان بـرای سـوراخکاری مطابقـت داشـته باشـد.

نصب مته:

■ در وهلـه اول دوشـاخه را از پریـز جـدا کنیـد. حلقـه سـه نظـام دریـل را بچرخانیـد تـا فـک نگهدارنـده سـه نظـام بـه انـدازه کافـی بـاز شـود. متـه را داخـل فـک نگهدارنـده سـه نظـام وارد کنیـد. انتهـای آچـار سـه وارد یکـی از سـه محفظـه تعبیـه شـده بـر روی بدنـه سـه نظـام کنیـد و اجـازه دهیـد کـه سـر آچـار داخـل حلقـه سـه نظـام قفـل شـود. بـه منظـور سـفت کـردن فـک هـای نگهدارنـده و ثابـت کـردن متـن در جـای خـود، اچـار سـه نظـام را در جهـت عقربـه هـای سـاعت بچرخانیـد. پـس از آن آچـار را از سـه نظـام جـدا کنیـد.

نحوه کار با دریل

مطمئن شوید که ولتاژ جریان برق با ولتاژ عملیاتی ابزار شما یکسان باشد. برای جزئیات بیشتر لطفا به برچسب دستگاه مراجعه کنید. با توجه به نوع کاری که قصد انجام آن را دارید مته صحیح و مناسب را وارد کنید. در صورت لزوم با استفاه از خط کش تنظیم ، عمق حفره را تعیین کنید.با استفاده از دیمر تعیین شده بر روی دکمه سوئیچ عملکرد سرعت ابزار را تعیین کنید. هرچه دکمه سوئیچ عملکرد بیشتر به سمت داخل فشار داده شود، مته سریعتر می چرخد. دکمه راست گرد/چپ گرد را با توجه به جهت دلخواه حرکت تنظیم کنید. هرگز وضعیت دکمه س وراخکاری چکشی و یا دکمه راست گرد/چپ گرد را در زمانیکه ابزار روشن است، تغییر ندهید. با فشار دادن دکمه سوئیچ عملکرد ابزار روشن می شود. زمانیکه دکمه سوئیچ آزاد شد، ماشین از حرکت باز می ایستد. اگر می خواهید از عملکرد پیوسته دستگاه استفاده کنید، در حالیکه دکمه عملکرد فشار داده شده است، دکمه قفل کن را نیز فشار دهید. به منظور خاموش کردن دستگاه در حین عملکرد پیوسته و مداوم، دکمه سوئیچ را مجددا فشار داده و اجازه دهید که آزاد شود. زمانیکه ابزار روشن است هرگز سه نظام را لمس نکنید..

نکته های سوراخکاری

- همواره نوع و سایز مناسب مته یا پیچ گوشتی را بر روی دستگاه نصب کنید.
- ابزار را بر روی سرعت مناسب و صحیح تنظیم کنید.
- همواره ماشین را محکم با دست و دسته جانبی نگه دارید.
- در زمان سوراخکاری در چوب و فلز، دکمه تعیین وضعیت را بر روی سوراخکاری تنظیم کنید.
- در زمان حفاری دکمه تعیین وضعیت را برروی سوراخکاری چکشی تنظیم کنید.
- هنگامیکه از ابزار به عنوان پیچ گوشتی استفاده می کنید، دکمه تعیین وضعیت را بر روی سوراخکاری تنظیم کنید.
- دکمه چپ گرد/راست گرد را بر روی جهت مناسب تنظیم کنید.
- هرگز جهت حرکت را زمانیکه ابزار روشن است تغییر ندهید.

مراقبت از ابزار:

اضافه بار

هرگز در زمان سوراخکاری از نیروی بیش از حد استفاده نکنید. فشار زیاد سرعت ابزار را کاهش داده و قدرت مورد نیاز شدیدا کاهش می یابد. این حالت ممکن است منجر به اضافه بار شده که می تواند به موتور آسیب بزند. هنگامیکه ابزار سوراخکاری خیلی داغ می شود اجازه دهیدکه دستگاه برای مدت دو دقیقه بدون بار کار کند و سپس در کار برای مدت کوتاهی وقفه ایجاد کنید. ابزار را با دستمال و قلم مو تمیز کنید و اطمینان حاصل کنید که شکاف های تهویه مسدود نیستند.

توضیحات و مشخصات ابزار

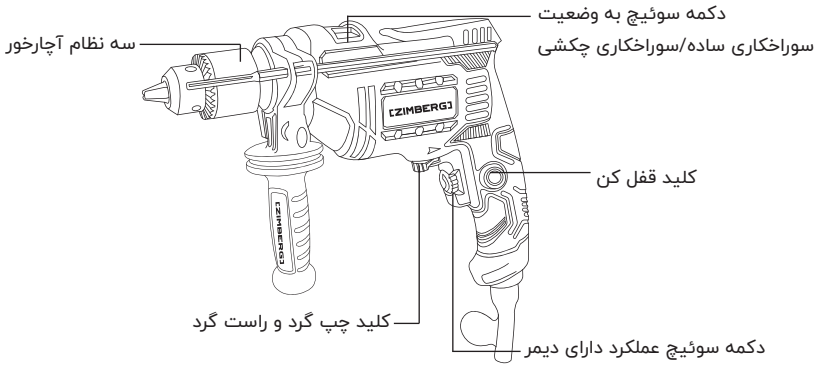

مشخصات فنی دستگاه	
مدل	**PZI-6075**
ولتاژ	۲۲۰ ولت
فرکانس	۵۰ هرتز
قدرت	۷۵۰ وات
سرعت حرکت در حالت آزاد	۰-۲۸۰۰ دور در دقیقه
حداکثر ظرفیت سوراخکاری استیل	۱۳ میلیمتر
حداکثر ظرفیت سوراخکاری چوب	۳۵ میلیمتر
سایز سه نظام	۱۳ میلیمتر

توجه! قبل از بررسی کارکرد دستگاه و تنظیمات دیگر از خاموش بودن دستگاه و اینکه به پریز متصل نباشد اطمینان حاصل کنید

لوازم جانبی:

دفترچه راهنما، دسته کمکی، یک جفت ذغال، آچار سه‌نظام، عمق سنج

نقشه انفجاری دستگاه

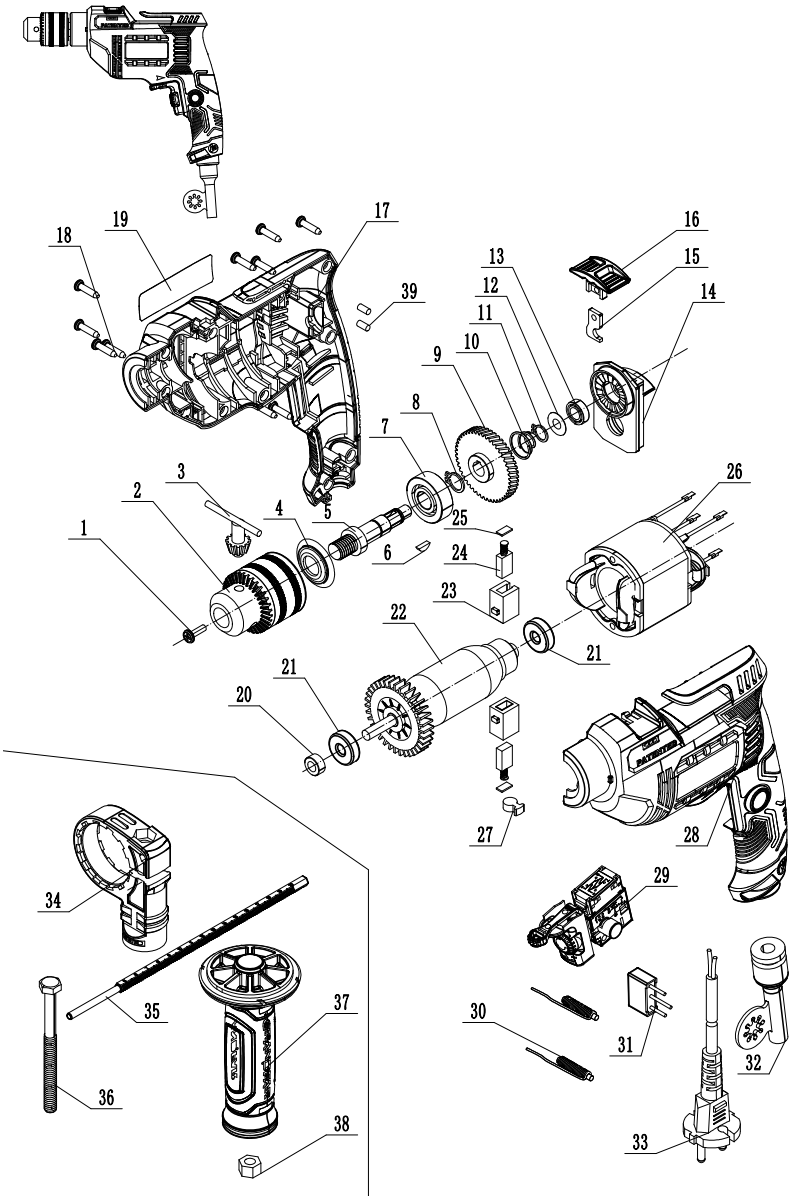

جدول لیست قطعات دستگاه

ردیف	نام قطعه
۱	پیچ چپ گرد
۲	سه نظام
۳	آچار سه نظام
۴	واشرگردگیر
۵	میل شفت
۶	خار شفت
۷	بلبرینگ ۶۰۰۱
۸	خار چشمی
۹	دنده مقابل
۱۰	فنر
۱۱	خار چشمی
۱۲	واشر تخت
۱۳	بلبرینگ ۶۸۸
۱۴	فلنچ
۱۵	شاسی تغییر حالت
۱۶	دکمه تغییر حالت
۱۷	پوسته راست
۱۸	پیچ بدنه
۱۹	لوگو

ردیف	نام قطعه
۲۰	بوشن
۲۱	بلبرینگ ۶۰۸
۲۲	آرمیچر
۲۳	جاذغالی
۲٤	ذغال
۲۵	درب جاذغالی
۲٦	بالشتک
۲۷	لاتون (لاستیک اتصال بدنه)
۲۸	پوسته چپ
۲۹	کلید
۳۰	سلف
۳۱	نویزگیر
۳۲	ته کابل
۳۳	کابل
۳٤	گلند ته کمکی
۳۵	خط کش
۳٦	پیچ دسته کمکی
۳۷	دسته کمکی
۳۸	مهره
۳۹	لاتون

Part List

No.	Name of Parts
1	screw
2	metal chuck
3	chuck key
4	special-shaped ring
5	woodruff key
6	outputshaft
7	bearing 6001
8	shaft with spring
9	gear
10	cone compression spring
11	shaft with spring
12	fat washer
13	688 bearing
14	impact block
15	impact iron
16	impact buttom
17	night chassic
18	screw
19	label

No.	Name of Parts
20	oil ning spacer
21	608 beaning
22	rotor
23	brush holder
24	carbon brush
25	brush holder cap
26	stator
27	wool circle
28	left chassic
29	switch
30	inductance
31	capacitance
32	protecting bush
33	cable
34	asist handle
35	ruler
36	screw
37	assit handle
38	screw
39	rubber column

Explosion Map

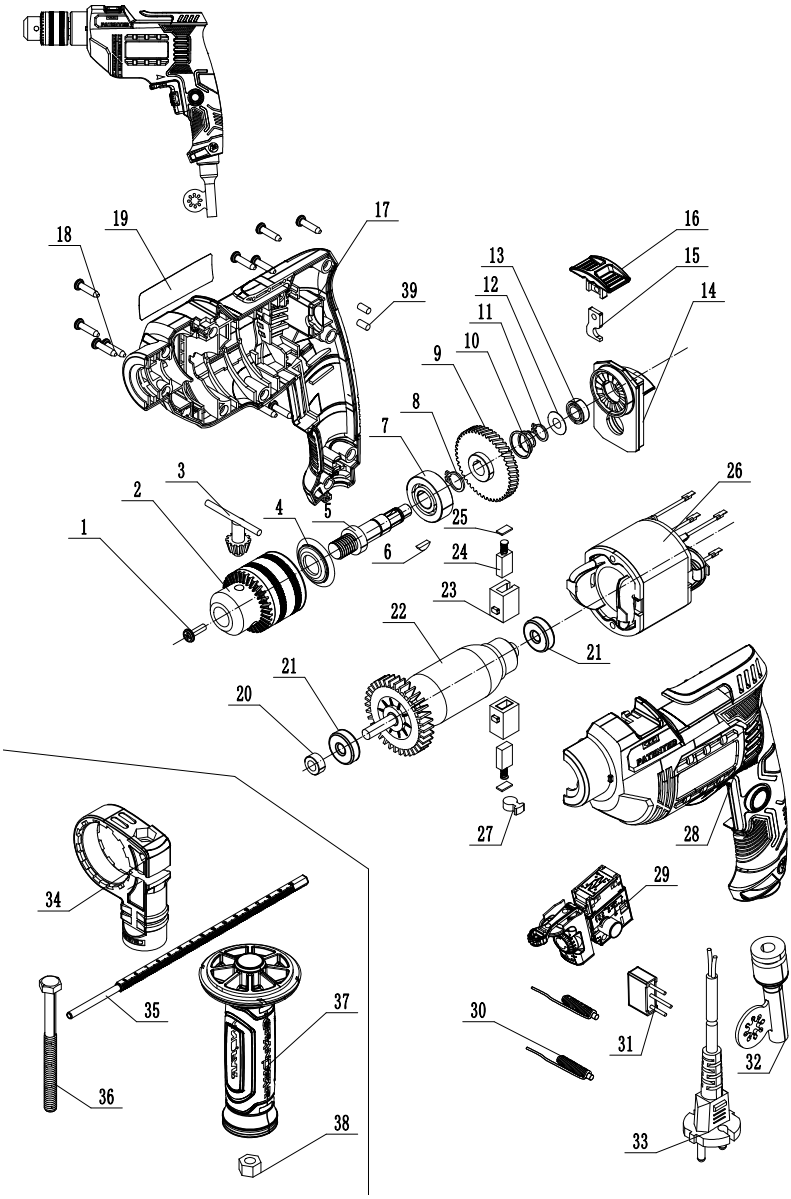

Description and Specification

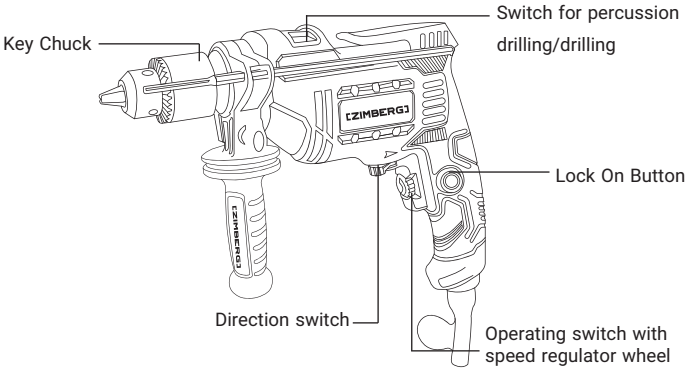

Specification	
Model	PZI-6075
Voltage	220 V
Frequency	50 Hz
Power	750 W
No-load speed	0-2800 r/min
Max Drill Diameter steel	13 mm
Max Drill Diameter wood	35 mm
Chuck Size	13 mm

Accessories :
Manual
Side Handle
Carbon Brush
Depth guage
Chuck key

Care of the Tools

Overload

Never use excessive force when drilling, Too much pressure reduces the speed of machine, and the required power is greatly reduced. This may result in overload, can damage the motor of the drilling machine. When the drilling machine becomes hot, allow it to run for two minutes without a load and then interrupt working time. Clean the drilling machine with a clean cloth and a brush. Ensu ventilation slits are not blocked.

Warning: Always use the additional handle which comes with the app control of the appliance may result in injuries.

Working with the Drilling Machine

Ensure that the mains power supply voltage is the same as the operating vo your machine. For details, please see the type plate. Insert the correct drill for of job to be performed. If necessary, adjust the bit stop. Adjust the spee machine using the regulating wheel on the operating switch. The more the switch is pressed in the faster the drill rotates. Set the direction switch to the direction of motion. Never alter the position of the percussion drilling switch direction switch when the machine is switched on. The machine is switched pressing the operating switch. When the operating switch is released, the machi stops. If you would like to use continuous operation press the locking button while the operating switch is pressed. In order to switch off the machine during continuous on ration, press the operating switch again and then let it go. Do not touch the drill chuck while the machine is switched on.

Drilling Tips

- Always insert the correct size and type of drill or screwdriver.
- Set the machine to the correct speed.
- Always hold the machine tightly by the handle and second handle.
- When drilling wood and metal, set the percussion-drilling switch to drilling.
- When drilling masonry, set the percussion-drilling switch to percussion drilling.
- When using the machine as a screwdriver, set the percussion-drilling switch to drilling.
- Set the direction switch to the correct direction.
- Never change the direction of motion when the machine is switched on.

Preparing the Drilling Machine

Warning! When performing the following work, always ensure that the machine is not connected to the mains power supply

Inserting the Second Handle

■ In order to assemble the second handle, release it by rotating the lower part anticlockwise so that you can easily pull the handle over the drill chuck on to the flange located behind it. Then turn the handle to a working position that is comfortable for you and fix it in place by tightening it (rotating the lower part clockwise).

Adjusting the Bit Stop

■ The second handle has a retainer for the bit stop. Insert a drill. Now release the handle. Push the bit stop forwards until its end is in line with the end of the drill. Now push the bit stop back until the distance between the end of the bit stop and the end of the drill corresponds to the depth to which you would like to drill.

Inserting the Drill

■ First remove the mains supply from the socket. Turn the ring of the drill chuck until the clamping jaws are open wide enough. Insert the drill into the clamping jaws of the dritt chuck. Insert the end of the drill chuck key into one of the three holes on the body of the drill chuck and let the head of the key lock into place in the ring of the drill chuck. In order to tighten the clamping jaws and fix the drill in place, turn the drill chuck key in a clockwise direction. Important: Then remove the key from the chuck!

Maintenance:

■ The brushes should be checked periodically and wom-out brushes should be replaced in time. After replacing, inspect whether the new brushes can move freely in the brush holder. Keep running the motor for 15 minutes to match the contact of the brushes and commutator.

■ Keep the vent passage clear from dirt, clean off the accumulated dust and oil dirt periodically.

■ During normal operation, if anything happens, the power supply should be cut off al once and the tool should be checked and repaired.

Caution: only qualified serviceman can repair the tool.

Your Drill has the following Functions:

■ The operating switch is used for all work carried out with the drilling machine. With the speed selection via the regulator wheel you have optimum control of the machine.

■ The machine can be set to continuous operation with the locking button. The second handle gives you an additional way of holding the machine firmly. Depending on the position of the percussion drilling/drilling switch, you can use your drilling machine as a percussion drill or rotating drill

■ The direction switch controls the direction of motion when the machine is used as a screwdriver or if you would like to remove a drilling bit that has become jammed.

■ Using the adjustable bit stop you can fix the depth of blind holes accurately during drilling.

MAINTENANCE

CAUTION: Always be sure that the tools switched off and unplugged before attempting to perform inspection or maintenance. To maintain product SAFETY and RELIABILITY, repairs, carbon brush inspection and replacement, any other maintenance or adjustment should be performed by ZIMBERG Authorized Service Centers, always using ZIMBERG replacement parts.

CAUTION:

Always be sure that the tool is switched off and unplugged before adiusti checking function on the tool.

How to operation

Warning: before working, let it operate for no less one minute without load.

Selecting the impact function

- The tool can be used as a drill or a hammer. The function is changed by the change over device at the head of the tool›s gear box. When start the tool, the tool is to be used as a drill, and when you rotary the impact block clockwise maximum, the tool is used as a hammer and when the block rotary back the original position, it be drill also.
- The adjustable depth-stop gauge allows you to accurately drill to a pre-set depth.

Drilling in metal

■ To prevent the bit from slipping when starting a hole, make an indentation with a center-punch and hammer at the point to be drilled. Place the point of the bit in the indentation and start drilling. Use a cutting lubricant when drilling metals. The exceptions are iron and brass which should be drilled dry.

CAUTION:

■ Pressing excessively on the tool will not speed up the drilling. In fact, this excessive pressure will only serve to damage the tip of your bit, decrease the tool performance and shorten the service life of the tool.

■ There is a tremendous twisting force exerted on the tooll bit at the time of hole breakthrough. Hold the tool firmly and exert care when the bit begins to break through the work piece.

■ A stuck bit can be removed simply by setting the reversing switch to reverse rotation in order to back out. However, the tool may back out abruptly if you do not hold it firmly.

■ Always secure small work pieces in a vise or similar hold down device.

■ Avoid drilling in material that you suspect contains hidden nails or other things that may cause the bit to bind or break.

■ To have continuous operation, press down the trigger switch and push the lock-on button locked on the side of the handle, then release the trigger.

■ The drill will continue running after release of the lock-on button. To stop working, release the trigger switch.

Installing and changing drill bits

■ clean the shivers and any other foreign objects away from the bit and chuck, otherwise the bit might not be tightened securely and thus will induce severe personal injuries.

■ insert the bit into the chuck, make sure that the bit in as far as it will go.

■ place the chuck key in each of the 3 holes, then tighten all three jaws of the chuck by rotating the chuck key clockwise.

⚠ **WARNING!**

■ the length of the drill bit chucked by the drill chuck must not be less than 3/1 of the general length. When dismantling the drill bit, loosen the 3 jaws with the chuck key, then move out the drill bit.

NOTE: always removes chuck key from the holes before starting drill.

Drilling operation

Drilling in wood

■ When drilling in wood, the best results are obtained with wood drills equipped with a guide screw. The guide screw makes drilling easier by pulling the bit into the work piece.

making any adjustments, changing accessories or storing the tool. Such preventive safety measures reduce the risk of starting the tool accidentally.

■ Store idle tools out of reach of children and other untrained persons. Tools are dangerous in the hands of untrained users.

■ Maintain tools with care. Keep tools sharp and clean. Properly maintained tools, with sharp drills are less likely to bind and are easier to control.

■ Use the power tools, accessories and tool bits etc. in accordance with these instructions and in the manner intended for the particular type of power tools, taking into account the working conditions and the work to be performed. Use of the power tools for operations different from intended could result in a hazardous situation.

Service

■ Have your power tool serviced by a qualified repair person using only identical replacement parts. This will insure that the safety of the power tools is maintained.

Operation Instruction

How to use the switch

■ The drill is equipped with a lock-on button that is convenient when continuous drilling for extended periods of time is required.

■ Press down the trigger switch to start work, and release to stop work.

Personal safety

■ Stay alert, watch what you are doing and use common sense when operating a power tool. Do not use tool while tired or under the influence of drugs, alcohol or medication. A moment of inattention while operating power tools may result in serious personal injury.

■ Use safety equipment. Always wear eye protection. Safety equipment such as dust mask, non-skid safety shoes, hard hat or hearing protection used for appropriate conditions will reduce personal injuries.

■ Avoid accidental starting. Be sure switch is off before plugging in. carrying tools with your finger on the switch or plugging in tools that have the switch on invite accidents.

■ Remove adjusting keys or switches before turning the tool on. Awrench or a key that is left attached to a rotating part of the tool may result in personal injury.

■ Do not overreach. keep proper footing and balance at all times. Proper footing and balance enables better control of the tool in unexpected situations.

■ Dress properly. Do not wear loose clothing or jewelry. Contain long hair. Keep your hair, clothing and gloves away from moving parts.

Tool use and care

■ Do not force the power tool. Use the correct power tool for your application. The correct power tool will do the job better and safer at the rate for which it is designed.

■ Do not use the power tool if the switch does not turn it on and off. Any power tool that cannot be controlled with the switch is dangerous and must be repaired.

■ Disconnect the plug from the power source before

Work area

- Keep your work area clean and well it. Cluttered benches and dark areas invite accidents.
- Do not operate power tools in explosive atmospheres, such as in the presence of flammable liquids, gases or dust. Power tools create sparks which may ignite the dust or fumes.
- Keep bystanders, children and visitors away while operating a power tool. Distractions can cause you to lose control.

Electrical safety

- Power tool plugs must match the outlet. Never modify the plug in any way. Do not use any adapter plugs with earthed (grounded) power tools. Unmodified plugs and matching outlets will reduce risk of electric shocks.
- Avoid body contact with grounded surfaces such as pipes, radiators ranges and refrigerators. There is an increased risk of electric shock if your body is grounded. Don't expose power tools to rain or wet conditions. Water entering a power tool will increase the risk of electric shock.
- Do not abuse the cord. Never use the cord to carry the tools or pull the plug from an outlet. Keep cord away from heat, oil, sharp edges or moving parts. Replace damaged cords immediately. Damaged cords increase the risk of electric shock. When operating a power tool outside, use an outdoor extension cord marked «W-A» or «W»these cords are rated for outdoor use and reduce the risk of electric shock.

General safety rules

⚠ **WARNING!**

■ Read and understand all instructions. Failure to follow all instructions listed below may result in electric shock, fire and/or serious personal injury.
Save these instructions.

■ remove the plug from socket before carrying out any installation, adjustment, servicing or maintenance.

■ Never put fingers on the switch button while moving the tool to avoid unintentional starting of the tool.

■ Ensure the mounting screws and other assemblies are fixed properly andsecurely before operate the tool. Turn on the switch and let the tool work for 30 second in a safe position. Stop immediately if considerable vibration or other defects are detected have it repaired.

■ MISUSE or failure to follow the safety rules stated in this instruction manual may cause serious personal injury.
CAUTION:

■ Always be sure that the tool is switched off and unplugged before carrying out any work on the tool.

SAVE THESE INSTRUCTIONS

List

General safety rules	**3**
Work area	**4**
Electrical safety	**4**
Personal safety	**5**
Tool use and care	**5**
Service	**6**
Operation Instruction	**6**
Drilling operation	**7**
Maintenance	**9**
How to operation	**9**
Preparing the Drilling Machine	**11**
Drilling Tips	**12**
Description and Specification	**14**
Explosion Map	**15**
Part List	**16**

[ZIMBERG]

Zimberg After Sales Service

East Azerbaijan	West Azerbaijan	Ardabil	Isfahan
Alborz	Tehran	Chagarmahal and Bakhtiari	South Khorasan
Razavi Khorasan	North Khorasan	Khuzestan	Zanjan
Semnan	Sistan and Baluchestan	Fars	Ghazvin
Ghom	Kordestan	Kerman	Kermanshah
Kohgiluyeh and Boyer-Ahmad	Golestan	Gilan	Lorestan
Mazandaran	Markazi	Hamedan	Yazd

For more information about the contact details and address of the company's Authorized Service Centers, please visit our website ZIMBERGCO.COM or call free telephone No.90008009

ZIMBERG

GUARANTEED 12+6 MONTHS

[GREAT EXPERIENCE, GREAT WORKS]

zimbergco.com
zimberg.co
info@zimbergco.com
90008009

[ZIMBERG]

IMPACT DRILL 13 mm 750W

PZI-6075