[زیمبرگ]

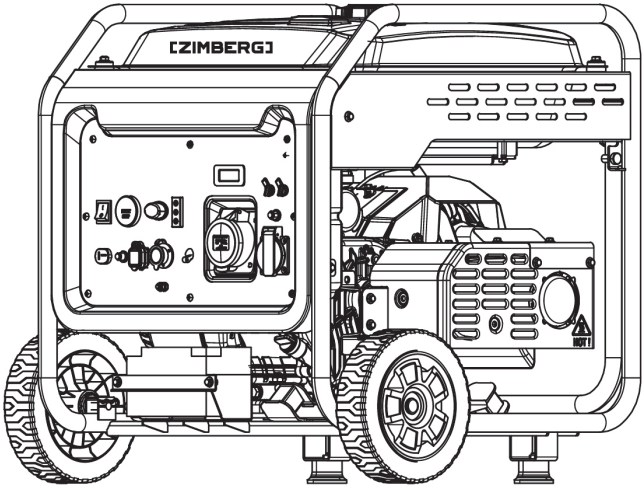

به کارتان می‌آییم

ژنراتور اینورتر ۷٫۵ کیلو وات بنزینی

PZG-4575 I

به کارتان می‌آییم

zimbergco.com
zimberg.co
info@zimbergco.com
۹۰۰۰۸۰۰۹

خدمات پس از فروش زیمبرگ

آذربایجان شرقی	آذربایجان غربی	اردبیل	اصفهان
البرز	تهران	چهارمحال و بختیاری	خراسان جنوبی
خراسان رضوی	خراسان شمالی	خوزستان	زنجان
سمنان	سیستان و بلوچستان	فارس	قزوین
قم	کردستان	کرمان	کرمانشاه
کهگیلویه و بویراحمد	گلستان	گیلان	لرستان
مازندران	مرکزی	همدان	یزد

برای اطلاع از نشانی و شماره تماس دفاتر خدمات شهرستان‌ها به وب سایت شرکت به نشانی www.zimbergco.com مراجعه با با شماره سراسری و رایگان ۹۰۰۰۸۰۰۹ تماس بگیرید.

فهرست

نکات قبل از استفاده	۵
نکات ایمنی	۶
اجزای قطعات	۷
عملکرد کنترل	۸
درب باک سوخت	۹
اتصال به زمین (ارت)	۱۰
نکات مهم هنگام سوخت‌گیری	۱۰
روغن موتور	۱۱
استارت هندلی	۱۱
روش خاموش کردن موتور	۱۲
یادآوری‌های مهم خاموشی	۱۳
دستورالعمل اتصال برق متناوب (AC)	۱۴
برنامه نگهداری ژنراتور	۱۴
شمع	۱۵
نصب شمع	۱۵
تعویض روغن موتور	۱۶
فیلتر هوا	۱۷
مشخصات فنی	۱۸

نکات قبل از استفاده

- از نزدیک شدن کودکان به ژنراتور جلوگیری فرمایید.
- قبل از شروع به کار کابل و دو شاخه و سایر موارد را بررسی فرمایید تا نقص فنی نداشته باشند.
- به دلیل فشار زیاد مکانیکی ، تنها از کابلهای با روکش لاستیکی مقاوم در برابر کشش استفاده نمایید.
- بررسی نمایید سوخت و روغن دستگاه به میزان کافی در دستگاه موجود باشد. همچنین بر روی پوسته دستگاه بنزین ریخته نشده باشد یا نشتی سوخت نداشته باشد.
- محل استقرار ژنراتور را بررسی نمایید.
- چنانچه از سیم سیار با سطح مقطع (قطر) ۱.۵ میلیمتر مربع استفاده می نمایید طول سیم نباید بیش از ۶۰ متر باشد و چنانچه از سیم سیار با سطح مقطع (قطر) ۲.۵ میلی متر مربع استفاده نمایید طول سیم نباید بیش از ۱۰۰ متر باشد.
- هنگام روشن کردن دستگاه با استارت هندلی مراقب تغییر جهت های ناگهانی باشید.
- در شرایط استاندارد خروجی ژنراتور مطابق خروجی قید شده روی دستگاه می باشد و در شرایط غیر استاندارد دما، رطوبت و ارتفاع زیاد خروجی ژنراتور کمتر خواهد بود.
- در زمان چک کردن ژنراتور قبل از هر اقدامی ژنراتور را خاموش نموده و وایر شمع ها را جدا نموده تا از روشن نشدن ناگهانی ژنراتور اطمینان پیداکرده باشید.

نکات ایمنی

۱. هرگز از ژنراتور در محیط‌های بسته یا فاقد تهویه مناسب استفاده نکنید.
۲. استفاده از ژنراتور در فضای بسته می‌تواند خطرناک باشد و در عرض چند دقیقه منجر به مرگ شود. **اگزوز ژنراتور حاوی گاز مونوکسید کربن است، که یک گاز سمی بی‌بو و بی‌رنگ است و نمی‌توان آن را مشاهده کرد.**
۳. در شرایط جوی نامساعد مانند باران یا برف، از ژنراتور استفاده ننمایید.
۴. پیش از اتصال ژنراتور به شبکه برق ساختمان، حتماً برق شهری را به‌طور کامل قطع کنید.
۵. ژنراتور را حداقل به فاصله یک متر از مواد قابل اشتعال قرار دهید.
۶. در هنگام سوخت‌گیری از کشیدن سیگار جداً خودداری نمایید.
۷. در زمان پر کردن مخزن سوخت، مراقب باشید سوخت سرریز نشود.
۸. پیش از سوخت‌گیری، از خاموش بودن کامل ژنراتور اطمینان حاصل نمایید.

اجزای قطعات

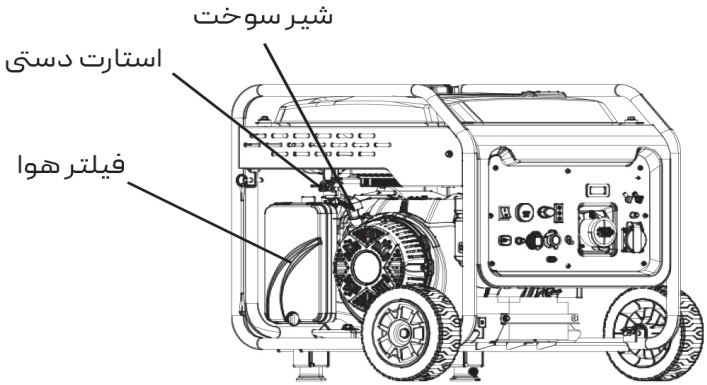

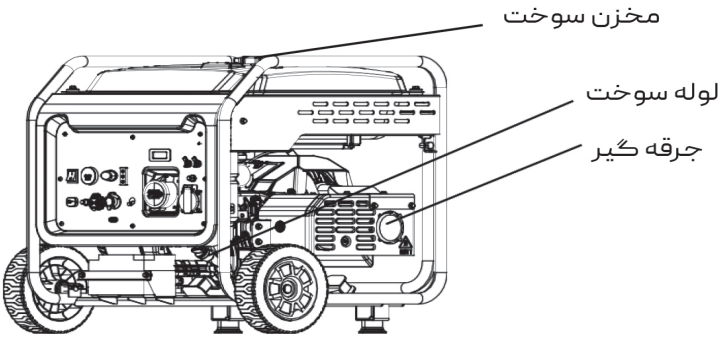

عملکرد کنترل

کلید روشن/خاموش

هنگامی که از دستگاه استفاده نمی‌کنید، کلید را در وضعیت "OFF" (خاموش) قرار دهید.
برای راه‌اندازی کلید باید دستگاه در وضعیت "ON" (روشن) باشد.

کلید سوخت

وقتی کلید در وضعیت "روشن" (ON) قرار دارد، سوخت مخزن از طریق این کلید عبور کرده و به محل روغن‌کاری می‌رسد؛

هنگام خاموش کردن دستگاه، کلید سوخت باید در وضعیت "خاموش" (OFF) باشد.

برای کنترل جریان هوا به داخل سیلندر هنگام استارت زدن استفاده می‌شود.

- اهرم در حالت بسته: وقتی دستگاه سرد است، اهرم را در حالت "استارت" قرار دهید.
- هنگامی که دستگاه گرم است، چوک را نصفه ببندید.
- اگر ژنراتور در دو بار تلاش متوالی روشن نشد، چوک را در وضعیت "روشن" (Run) باز کنید و سپس کلید را روشن کرده یا با دست استارت بزنید.

سوییچ اقتصادی

هنگامی که کلید در وضعیت "روشن" قرار دارد، سرعت کارکرد موتور بین ۲۶۰۰ تا ۳۸۰۰ دور در دقیقه تنظیم می‌شود.
هنگامی که این کلید در حالت روشن می باشد این کلید سرعت موتور را متناسب با جریان مورد نیاز وسیله متصل شده تنظیم خواهد کرد.این موضوع سبب کاهش صدا و مصرف سوخت خواهد شد.

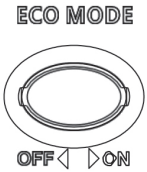

وقتی که سوییچ اقتصادی در وضعیت "خاموش" قرار دارد، سرعت موتور بین ۳۱۰۰ تا ۳۸۰۰ دور در دقیقه خواهد بود.
در طول زمان کارکرد، سرعت موتور به‌تدریج و متناسب با میزان بار وارد شده افزایش می یابد.

هنگامی که از دستگاه‌هایی مانند کمپرسور هوا و یا...استفاده می‌شود،حتماً باید کلید اقتصادی را در وضعیت خاموش (Off) قرار دهید؛زیرا این نوع تجهیزات برای راه‌اندازی به جریان راه‌اندازی بیشتری نیاز دارند.

درب باک سوخت

برای باز کردن درب باک سوخت، آن را در جهت خلاف عقربه‌های ساعت بچرخانید تا جدا شود.

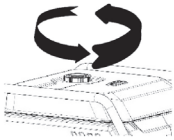

اتصال به زمین (ارت)

برای جلوگیری از برق‌گرفتگی نهایت دقت را داشته باشید.در صورتی که تجهیزات برقی به زمین متصل شده‌اند، ژنراتور نیز باید حتماً به سیستم ارت متصل شود.

اتصال به زمین(ارت)

نکات مهم هنگام سوخت‌گیری:

▪ از پر کردن بیش‌ازحد باک خودداری کنید.پس از سوخت‌گیری، اطمینان حاصل کنید که درب باک به‌طور کامل بسته و محکم شده باشد.

▪ پس از ریختن بنزین، سوخت اضافی ریخته شده را با یک پارچه‌ی تمیز پاک کنیدتا از آسیب به پوسته پلاستیکی دستگاه جلوگیری شود.

▪ حتماً از بنزین **بدون سرب** استفاده کنید.استفاده از بنزین سرب‌دار می‌تواند به‌طور جدی به قطعات داخلی موتور آسیب برساند.

▪ درب باک سوخت را باز کرده و بنزین را تا سطح نشانگر (علامت سطح مجاز سوخت) اضافه کنید.

▪ حجم مخزن سوخت: ۲۰ لیتر

خط سطح سوخت

حدکثر سطح سوخت

روغن موتور

توجه: ژنراتور فاقد روغن موتور است.پیش از اضافه کردن روغن ، به هیچ‌وجه ژنراتور را روشن نکنید، زیرا این کار ممکن است باعث آسیب جدی به موتور شود.

مراحل افزودن روغن موتور:

۱. ژنراتور را روی سطح صاف و تراز قرار دهید.
۲. درپوش گیج روغن (میله اندازه‌گیری) را باز کنید.
۳. روغن موتور پیشنهادی را اضافه کرده و سپس درپوش را مجددا محکم ببندید.

مشخصات روغن موتور پیشنهادی:

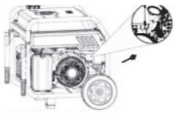

نوع روغن: SAE 10W-30
استاندارد کیفیت API: استاندارد SE یا بالاتر
ظرفیت روغن: ۱٫۱ لیتر

نکته: هر بار قبل از استفاده بازرسی اولیه را انجام دهید.

استارت هندلی

زمانی که دستگاه سرد است، کلید ساسات (چوک) را کاملاً ببندید.
ابتدا هندل استارت را به آرامی بکشید تا کشنده به حلقه شروع در دستگاه متصل شود، سپس هندل را یک دفعه سریع به سمت بالا بکشید تا ژنراتور ظرف دو بار جستجو روشن شود.
اگر روشن نشد، همین مراحل را دوباره با ساسات بسته تکرار کنید.

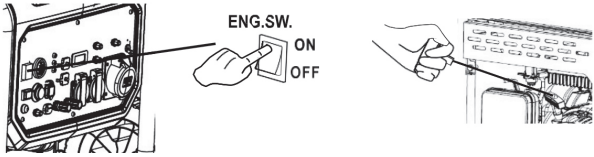

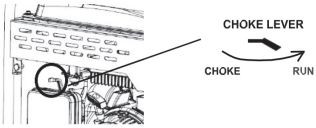

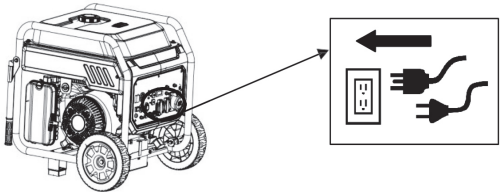

دستگاه‌های الکتریکی مورد نظر را به ژنراتور متصل کنید، سپس کلید قطع کن مدار را در وضعیت (روشن) دهید.

▪ اگر به صورت همزمان چند وسیله را به ژنراتور وصل کرده اید مجموع توان راه اندازی وسیله های برقی باید متناسب با توان نرخ تولیدی ژنراتور باشد.
▪ با قرار دادن کلید قطع مدار در موقعیت "خاموش"، آن را خاموش کنید. سپس، تنظیمات برق را از کنترل ژنراتور جدا کنید.

روش خاموش کردن موتور

۱. سوئیچ موتور را خاموش کنید
▪ پس از اینکه ژنراتور به مدت **۳۰ ثانیه** بدون بار کار کرد ، سوئیچ موتور را خاموش کنید.
▪ ژنراتور کمی بعد متوقف خواهد شد.
۲. روش‌های خاموش کردن
▪ خاموش کردن با یک فشار / روشن کردن با یک فشار :
سوئیچ موتور را به مدت ۱ ثانیه فشار دهید ، سپس آن را رها کنید. دستگاه ژنراتور خاموش خواهد شد.
▪ خاموش کردن از راه دور: دکمه توقف (Stop) :روی کلید کنترل از راه دور را به مدت **۱ ثانیه** فشار دهید ، سپس آن را رها کنید. دستگاه ژنراتور خاموش خواهد شد.

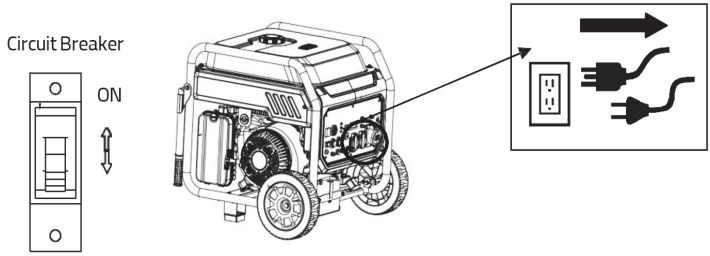

یادآوری‌های مهم خاموشی

▪ **سوئیچ موتور**

همیشه پس از خاموش کردن ژنراتور، مطمئن شوید که سوئیچ **موتور در حالت خاموش (OFF)** قرار دارد.

روشن گذاشتن آن ممکن است باعث تخلیه مداوم باتری شود.

▪ **سوئیچ سوخت**

هنگام خاموش کردن ژنراتور، **سوئیچ سوخت را در موقعیت "OFF"** قرار دهید تا منبع سوخت قطع شود و از ذخیره سازی ایمن اطمینان حاصل شود.

⚠ هشدار: دمای بالای سطح پس از خاموش شدن

پس از خاموش کردن ژنراتور، **دمای سطح ممکن است بسیار بالا** باقی بماند. تا زمانی که دستگاه کاملاً خنک نشده است، آن را **لمس، جابجا یا هیچگونه تعمیر و نگهداری انجام ندهید.**

عدم صبر کردن ممکن است منجر به سوختگی یا آسیب جدی شود.

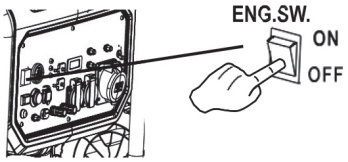

دستورالعمل اتصال برق متناوب (AC)

از روشن بودن چراغ آماده به کار AC بر روی پنل جلوی ژنراتور اطمینان حاصل فرمایید.
قبل از اتصال ابزارهای برقی به ژنراتور مطمئن شوید که سوییچ آنها در حالت خاموش (OFF) باشد. دوشاخه ابزار برقی را به پریز ژنراتور متصل نمایید.

برنامه نگهداری ژنراتور

دسته‌بندی	بررسی	بررسی قبل از استفاده	نگهداری - هر ۶ ماه یا ۱۰۰ ساعت	نگهداری - هر ۱۲ ماه یا ۳۰۰ ساعت
شمع	بررسی، تمیزکاری یا تعویض	★	★	
روغن موتور	بررسی سطح روغن	★	★	
لوله سوخت	بررسی آسیب‌دیدگی	★	★	
سوخت	بررسی خط سوخت	★		
فیلتر هوا	بررسی و تمیزکاری یا تعویض	★	★	
اگزوز	بررسی و تمیزکاری	★	★	
جاذب جرقه (Spark Arres-tor)	بررسی و تمیزکاری		★	
فیلتر سوخت	بررسی و تمیزکاری		★	
سر سیلندر	بررسی و تمیزکاری			★
فاصله سوپاپ‌ها	بررسی و تنظیم			★
پیچ‌ها و اتصالات	بررسی شل بودن			★

شمع

شمع یکی از اجزای مهم ژنراتور است و باید **به‌صورت منظم بررسی شود.**
۱.درپوش نگهداری شمع و درپوش شمع را باز کنید.
۲. آچار مخصوص (سوکت) را از بیرون درپوش وارد کرده و آن را درون محل شمع **پیچ** کنید تا برای باز کردن آماده شود.

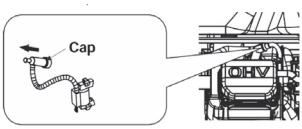

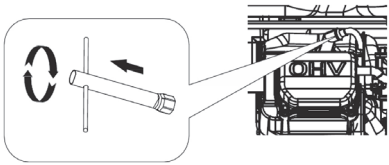

نکته:
فاصله دهانه شمع باید با استفاده از گیج ضخامت اندازه‌گیری و در صورت نیاز تنظیم شود.

نصب شمع

- گشتاور سفت کردن شمع: ۲۰ نیوتن‌متر
- درپوش شمع و کاور آن را نصب کنید.

تعویض روغن موتور

⚠ **هشدار!** دمای روغن بسیار بالا است. در هنگام کار مراقب سوختگی باشید.
ژنراتور را روی سطحی صاف قرار دهید و آن را چند دقیقه روشن نگاه کنید تا موتور بالا برود، سپس ژنراتور را خاموش کنید.
زیر موتور یک ظرف مناسب برای جمع آوری روغن گذاشته، روغن را باز کرده و بریزید.

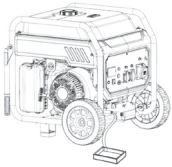

پیچ را محکم کنید.
میله نشانگر سطح را باز کنید.

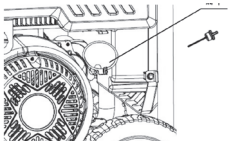

توجه! هنگام اضافه کردن روغن، دستگاه را کج نکنید تا از اضافه کردن یا کم شدن بیش از حد روغن و آسیب به موتور جلوگیری شود.
روغن را تا مقدار مناسب اضافه کنید.
روغن پیشنهادی: **SAE10W-30**
گرید روغن: **استاندارد API یا SE**
حجم بالاتر: **۱٫۱ لیتر**

درب را تمیز کنید تا روغن ریخته شده پاک شود.

توجه! از ورود جسم خارجی به داخل محفظه موتور جلوگیری کنید.

میله نشانگر روغن (دیپاستیک) را محکم ببندید.

فیلتر هوا

۱. پیچ را باز کرده و درپوش فیلتر هوا را بردارید.
۲. فیلتر را خارج کنید.
۳. فیلتر را با حلال بشویید و خشک کنید.
۴. به فیلتر روغن بزنید و روغن اضافه را فشار دهید تا خارج شود.
۵. فیلتر را درون محفظه فیلتر قرار دهید.
توجه: مطمئن شوید که سطح فیلتر به فیلتر هوا کاملاً بسته و هیچ فاصله‌ای برای نشت هوای باقی نماند.

نکته: هرگز بدون وجود فیلتر هوا ژنراتور را روشن نکنید. زیرا این موضوع سبب سایش سیلندر و پیستون می‌شود.

۶. درپوش فیلتر هوا را در جای اصلی خود قرار داده و پیچ‌ها را محکم کنید.

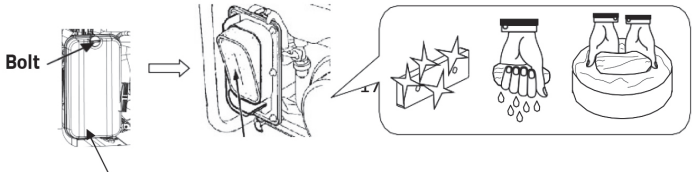

مشخصات فنی	
ولتاژ	۲۳۰ ولت
فرکانس	۵۰ هرتز
توان	۷,۲ کیلو وات
حداکثر توان	۷,۵کیلو وات
حجم موتور	۴۲۰ سی سی
سیستم استارت	استارت الکتریکی و هندل دستی

لوازم جانبی
پایه
چرخ
کابل اتصال DC
آچار شمع
آچار سایز ۸ تا ۱۰ میلی متر
قیف
پلاگ ۳۲ آمپر
پلاگ ۱۶ آمپر (۲ عدد)

(Notice: Make sure that the surface of the foam filter element is close to the air filter، and do not leave a gap for air leakage. Do not start the engine without an overhead
filter; Because of excessive gas production and use of cylinder wear.**)**
6.Empty the air filter cover in its original position and tighten the bolts.

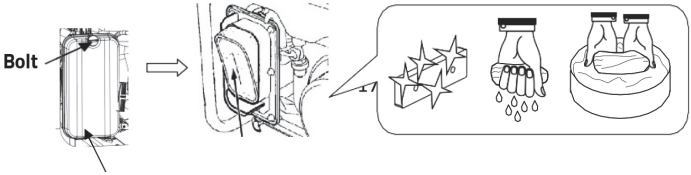

Specifications	
Voltage	230V
Frequency	50HZ
Rated power	7.2KW
Max power	7.5 KW
Cylinder Capacity	420cc

Accessories
Spark plug wrench
Plug 32A
Plug 16A (×2)
Funnel
Wrench 8-10mm
DC Cable
Wheels and handle

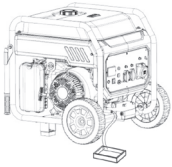

3. Tighten the drain bolt.
4. Unscrew the dipstick.

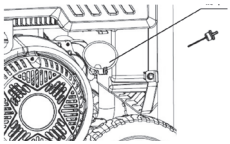

NOTE! Do not tilt the machine when adding oil، to prevent adding too much or too little oil damage to the engine.

5. Add the oil to the proper position.
Recommended oil: SAE10W-30
Oil grade: API standard SE or
higher Volume: 1.1L
6. Wipe the lid clean to remove oil spills.

NOTE! No foreign matter is allowed to enter the engine casing.
7. Tighten the oil dipstick.

Air filter

1. Remove the bolt and remove the air filter cover.
2. Remove the foam filter element.
3. Clean the foam filter element with solvent and dry.
4. Add oil to the foam filter element and squeeze out excess oil. The foam filter element should be wet but should not drip oil.

NOTICE! Do not twist the foam filter element forcibly to avoid damage.
5. Put the foam filter into the empty filter.

Schedule for regular		daily	Every 20 hours or in the first month of initial use	Every 50 hours or every 3 months	Every 100 hours or every 6 months	Every 300 hours or every year
Engine oil	Inspect the oil level	*				
	Replace		*		*	
Air filter	Inspect	*				
	Clean			*		
Fuel strainer bowl	Clean				*	
Spark plug	Clean				*	Replace
Valve clearance	Adjust					*
Cylinder head	Wash	Every 300 hours				
Fuel tank and strainer	Wash	Every 2 years				
Oil tube	Replace	Every 2 years				

NOTE: The spark plug gap should be measured with a thickness gauge and adjusted if necessary.

Replace engine oil

WARNING! Do not discharge oil immediately after shutting down the engine. The oil temperature is very high. Pay attention to prevent burns during operation.

1. Place the generator on a level surface and run the generator for a few minutes to raise its temperature, then stop the generator.
2. Place the oil basin under the engine, unscrew the oil bolt, and quickly pour out the oil.

Battery charging

(**NOTE:** Rated DC voltage for this generator is14V.)
1. Connect the red wire to the positive (+) terminal of the battery.
2. Connect the black wire to the negative (-) terminal of the battery.
3. Starting the generator.
4. Turn ECO switch to “OFF” position and begin to charge battery.
Make sure that the energy-saving (ECO) switch is in the "Off" position when

(**NOTE**: The following instructions in the user manual indicate that the charging is complete. Measure the electrolyte gravity to determine if the battery is fully charged. At full charge، the electrolyte specific gravity is between 1.26 and 1.28، and the voltage is between DC12.6V and 12.8V، or 12.1V
(Cause: electricity After the pool is full، continue to charge. Because the battery has a charging protection function، the voltage will be displayed about 12.1V، but the voltage of the battery will be about 12.6V after one use.)

WARNING!
Stop the generator before maintain it.

WARNING!
NOTICE! Only the specified authentic components can be used for replacement. Please contact the designated distributor for specific precautions.

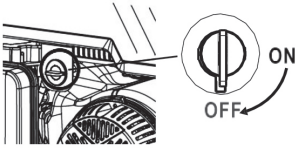

AC Connecting

All electrical equipment should be disconnected before inserting the plug.
Ensure that all electrical equipment، including wires and plugs، are in good condition before connecting to the generator;

NOTICE!
Confirm that all the load carried by the generator is within the rated range; Ensure that the load current is within the rated current range of the socket.
(**NOTE**: Ensure that the unit is grounded. If electrical equipment requires grounding، the unit must be grounded.)

1. Make sure that the circuit breaker is off.
2. Start the generator.
3. Turn on the ECO switch to the On position.
4. Make sure that the output indicator is on.
5. Insert the plug into the AC socket.
6. Flip the handle of the circuit breaker to the "on" position (in the closed state).
7. Turn on the electrical equipment.

(**NOTE**: Power Saving mode switch/power saving mode must be turned to "Off" before increasing engine speed.)
If the unit provides power for multiple loads or electrical equipment، start the unit in descending order according to the load size of each electrical equipment.

Connect the electrical equipment، and then switch the circuit breaker protector to the "on" position. Note When multiple loads are used، connect another load after one runs normally. The total power of the load should not exceed the rated power of the unit.

Stop the engine Off load

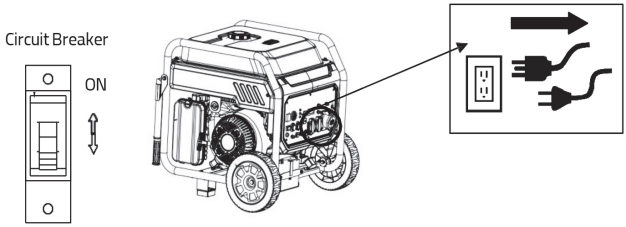

Turn off the circuit breaker، turn the circuit breaker to the "Off" position، and disconnect the power setting from the generator control panel.

Turn off engine switch

Turn off the engine switch after
the generator running 30s without load Then the generator will soon be stopped

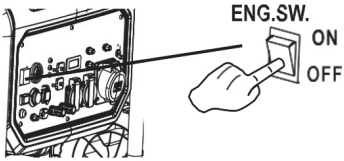

Please make sure that the engine switch is in OFF position or the battery will be discharging always. **Turn off fuel switch** When stop the generator، turn the fuel switch to “OFF” position.

WARNING! After shutdown، the surface temperature of the generator set is still very high. It is necessary to wait for the generator to cool down before moving or other operations، otherwise there will be the risk of burns

decreases. In addition، the load must be reduced when used in tight Spaces، where generator cooling is affected.

Start the generator (Recoil start)

In the cold machine، turn the choke switch to the fully closed state، gently pull the rope first، so that the puller is connected with the starting ring in the machine، and then pull the rope upward for an instant to start the generator set within two times. If it does not start، perform the preceding operations with the choke.

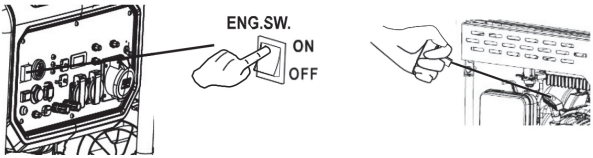

Open choke valve After the unit starts، turn on the choke switch to the "run" position، run for 5 minutes without load، and then access the load.

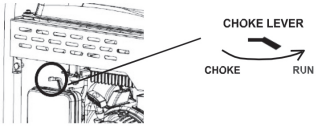

Connecting load

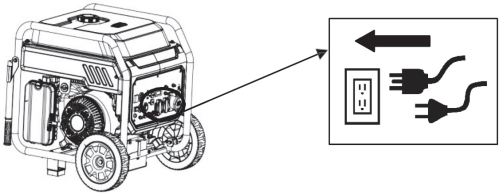

Engine oil suggested: SAE10W-30
Engine oil grade suggested: API standard SE Type
Engine oil capacity: 1.1L

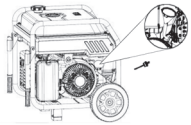

Check before operation

WARNING!

If any of the following parts do not work properly، please check and repair the engine carefully before starting it. Users should pay attention to the status of the generator. Even when a generator is not in use، its vital components can suddenly fail.
(Tip: A pre-operation check should be done every time the generator is used.)

Check before operation Fuel

1.Check fuel line in fuel tank.
2. Add fuel if needed.

Engine oil

Check engine oil line in the engine.
Add engine oil to the required position if needed.
Check whether if there is engine oil leakage

Abnormal cased during operation

Check running condition
Consult with dealers if necessary.
Note: Engine can operate at rated output load under standard atmospheric conditions.

Standard atmospheric standard:

Ambient temperature 25^{0}C Atmospheric100kPa 30% humidity
The output of the generator will vary slightly depending on the ambient temperature، altitude (the higher the altitude، the lower the air pressure)، and humidity. When temperature، humidity، and altitude exceed standard atmospheric conditions، the output of the generator

Fuel Dangerous

Fuel is inflammable and narcotic.
Please read the safety instructions

carefully before refueling
1. Don't overfill the tank
2. After refueling، make sure the fuel tank cover is tightened .

Fuel Adding

1. After adding oil، dry the remaining gasoline with a clean and soft cloth to avoid damaging the plastic shell.
2. Unleaded gasoline must be used. Leaded gasoline can seriously damage the internal parts of the engine.
3. Remove the fuel tank cap and add gasoline to the indicator oil level.

Fuel suggested: Unleaded gasoline
Fuel tank capacit:15L

Engine oil

The generator is not injected with oil when it is delivered from the factory. Do not start the generator before filling enough oil، or it will damage the generator.
1. Put the generator in a plain ground.
2.Unscrew the oil dipstick.
3. Add suggested engine oil and tighten the oil dipstick.

ECONOMY SWITCH (ECO)

1.On: When the energy-saving switch is set to the "On" position، the engine working speed is 2600r/min-3800r/min، during the working period، gradually increase the speed according to the size of the load، so as to obtain better fuel consumption and low noise.

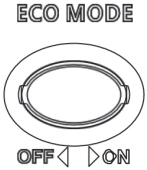

2. Off: When the energy saving switch is set to Off، the engine speed ranges from 3100r/ min to 3800r/min. During the working period، the engine speed increases gradually according to the load.
(Reminder: When the impact load type device is used، such as air compressor and sinking water pump، the energy saving switch must be turned to the "off" position because of the need for larger starting current.)

FUELCAP

Remove the cap by turning it counterclockwise.

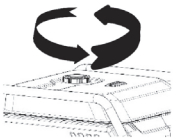

Grounding Terminal

When connecting the ground terminal to the ground wire، prevent electric shock. When electrical equipment is grounded، the generator must be grounded.

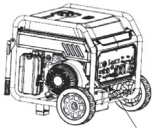

GROUNDING

CONTROL FUNCTION

ON/OFF SWITCH

Used to start and shut down the engine، when not in use، please hit the "OFF" position; The ON/OFF switch must be set to the "ON" position when starting. A machine in operation;
Stop: The machine is in a flameout state.

FUEL SWITCH

When the switch is "on"، fuel flows from the tank through the oil switch and into the oil applicator; When extinguishing، the fuel switch is in the "off" position.

CHOCK SWITCH

Used to control the air flow into the cylinder when starting: choke closed: when the unit is cold، the choke hit to the "start" position، if the unit is hot، then close half. If the generator set is not started for two consecutive times، open the choke to the "Run" position and then operate the switch or pull the starter by hand. Choke operation: The choke is open when the machine is running.

PARTS LIST

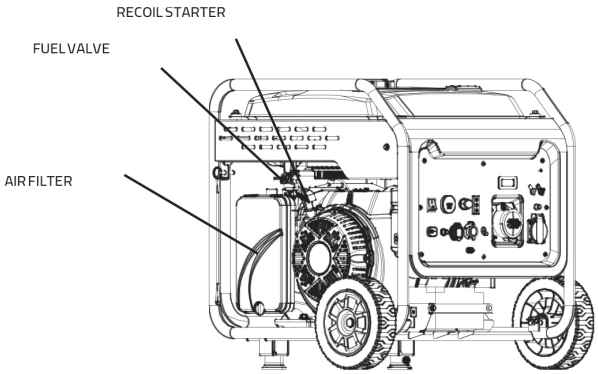
RECOIL STARTER
FUEL VALVE
AIR FILTER

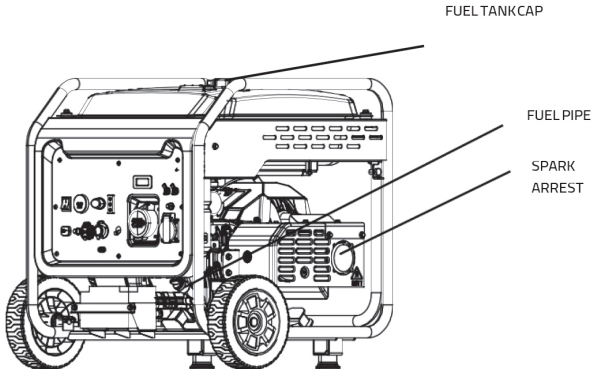
FUEL TANK CAP
FUEL PIPE
SPARK
ARREST

▪ The wheel is adopted for convenience of equipment moving، do not use it in long distance، otherwise it will be damaged.
▪ During generator operation، avoid coming into contact with any revolving parts.
▪ During generator operation، observe surroundings، make sure there is no risk to the generator
▪ people and nearby equipment.
▪ During generator operation، do not lift or re-position. Turn the generator off ensuring it has come to a complete stop.
▪ Do not place weight on the equipment.
▪ The wheel is adopted for convenience of equipment moving، do not use it in long distance، otherwise it will be damaged.

Failure to follow the instructions in this manual may result in serious equipment damage، personal injury، or even death. Always read and understand all safety labels and this user manual thoroughly before operating the generator.

Safety Instructions:

▪ Use outdoors only، exhaust gas released from the equipment contains Carbon Monoxide (CO)، which cannot be seen or smelt. Excessive inhalation of CO may cause a loss of consciousness and may claim life in extreme circumstances.
▪ Do not use this generator if exposed to rain or if wet، and store in an enclosed area when not in use.
▪ Keep the generator clean، remove any gasoline or oil spills on or around the generator.
▪ Do not connect the generator unit with mains supply or other power sources، use it alone.
▪ During generator operation، do not touch exposed wires.
▪ During generator operation، keep children a safe distance from the generator unit.
▪ DO NOT use the generator unless it is fully assembled as instructed in this manual.
▪ Properly ground the generator and verify grounding is in place before each use. Grounding regulations vary by location، consult a qualified electrician for verification.
▪ It is strictly prohibited to add fuel while the generator is operating;
▪ When adding fuel، keep far away from any ignition source، and NO smoking;
▪ When adding fuel، pay attention not to spill fuel on the equipment، if fuel is spilt
▪ clean it immediately، and only start it up when the spilt fuel has evaporated completely;
▪ During operation، be sure there are no combustibles within a 2m range.
▪ In case of long-term nonuse، make sure you use a fuel stabilizer.
▪ Do not place weight on the equipment.

List

Safety Instructions	5
PARTS LIST	7
CONTROL FUNCTION	8
ECONOMY SWITCH (ECO)	9
FUELCAP	9
Grounding Terminal	9
Fuel Dangerous	10
Check before operation	11
Start the generator (Recoil start)	12
Connecting load	12
Stop the engine Off load	13
Turn off engine switch	13
AC Connecting	14
Battery charging	15
Replace engine oil	16
Air filter	17
Specifications	18

[Zimberg After Sales Service]

East Azerbaijan	West Azerbaijan	Isfahan	Ardabil
Alborz	Tehran	South Khorasan	Charmahal & Bakhtiari
Razavi Khorasan	North Khorasan	Zanjan	Khuzestan
Semnan	Sistan & Baluchestan	Ghazvin	Fars
Ghom	Kordestan	Kermanshah	Kerman
Kohgiluyeh & Boyer-Ahmad	Golestan	Lorestan	Gilan
Mazandaran	Markazi	Yazd	Hamedan

For more information about the contact details and address of the company's Authorized Service Centers، please visit our website ZIMBERG.COM or call free telephone No.90008009

WE ARE EFFICIENT

Guaranteed

12+6

Months

zimbergco.com
zimberg.co
info@zimbergco.com
90008009

[ZIMBERG]

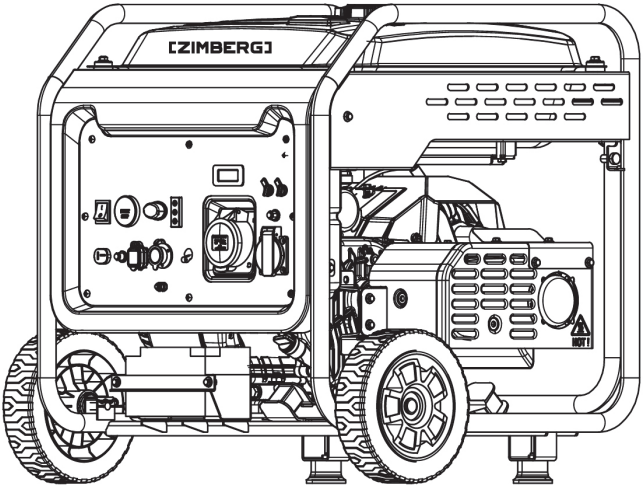

WE ARE EFFICIENT

GASOLINE INVERTER GENERATOR 7.5 KW

PZG-4575I